Инструкция по сборке офисного кресла 6002-2S

шаг № 1

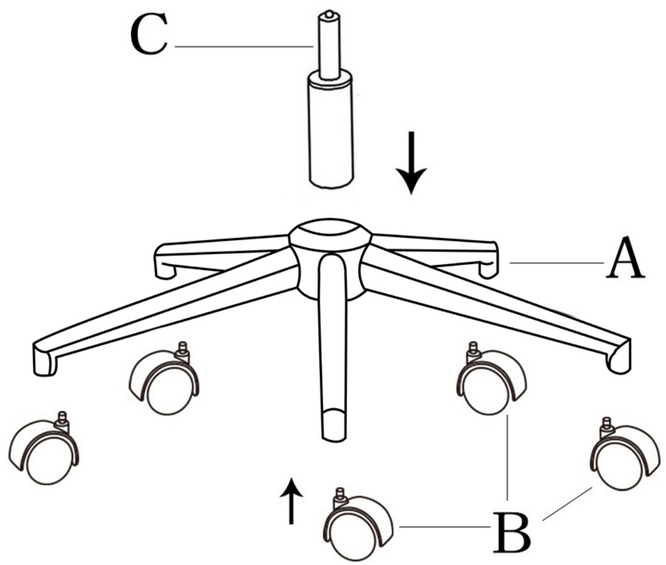

шаг № 2

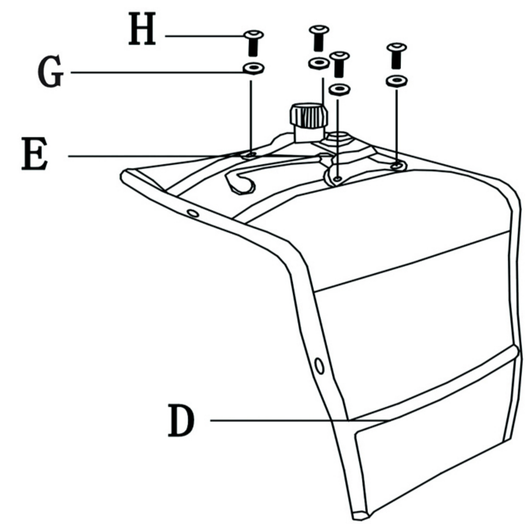

шаг № 3

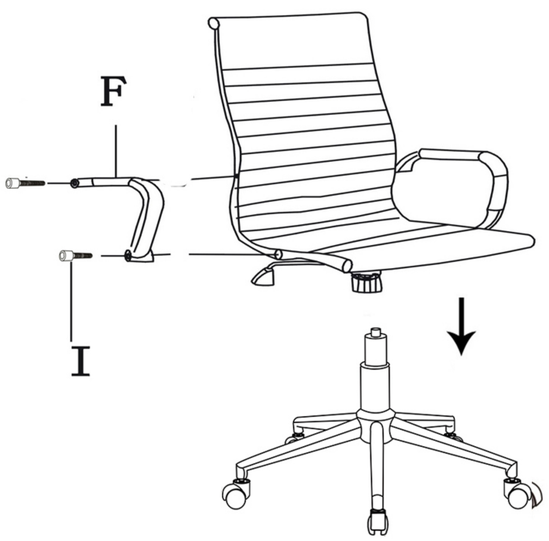

шаг № 4

A	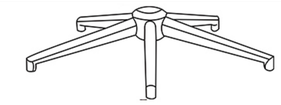	1	шт.
B		5	шт.
C	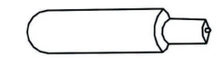	1	шт.
D	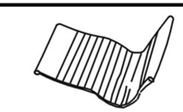	1	шт.
E		1	шт.
F	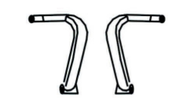	1	шт.
G		4	шт.
H	M8*20mm	4	шт.
I	M8*50mm	4	шт.
J	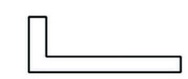	1	шт.